**Před výběrem náhradního dílu doporučujeme zkontrolovat štítek na stroji. / We recommend checking the label on the machine before selecting a spare part.**

# HECHT 972

made for garden

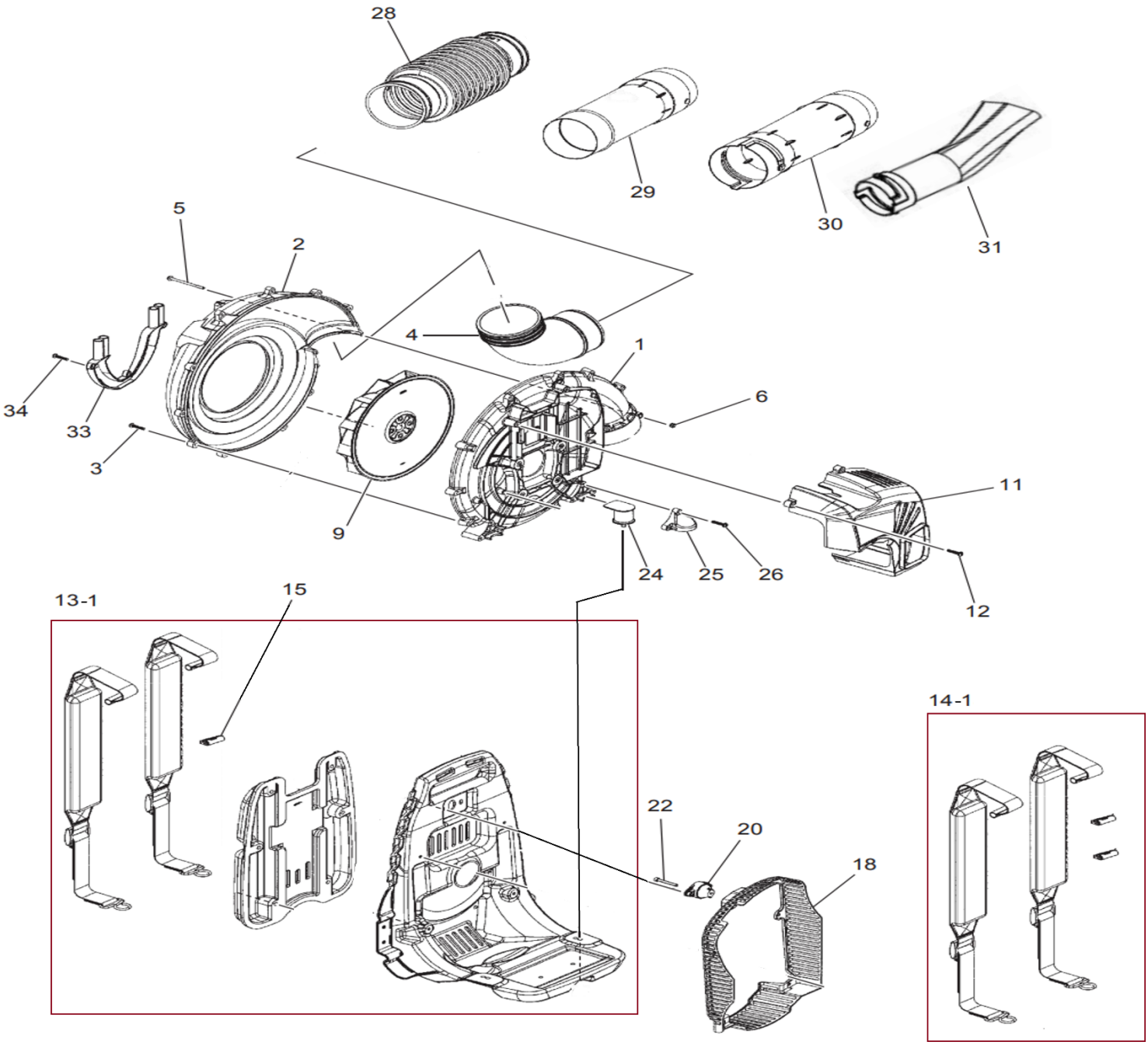


| Position | Part number | Název | Name |
|---|---|---|---|
| 1 | 972010001 | Skříň ventilátoru zadní | Rear case |
| 2 | 972010002 | Skříň ventilátoru přední | Front case |
| 3 | 100545016 | Šroub | Bolt |
| 4 | 972010004 | Koleno tubusu | Elbow |
| 5 | 100302067 | Šroub | Bolt |
| 6 | 110302 | Matice | Nut |
| 9 | 972010009 | Ventilátor | Impeller |
| 11 | 972010011 | Kryt motoru | Engine cover |
| 12 | 100545016 | Šroub | Bolt |
| 13-1 | 9720100131 | Rám s popruhy | Frame with straps |
| Na objednání po složení zálohy. / To order after payment of deposit. | | | |
| 14-1 | 9720100141 | Popruhy | Straps |
| 15 | 972010015 | Klip od popruhů | Clip |
| 18 | 972010018 | Ochranný kryt | Safety cover |
| 20 | 972010020 | Silenblok | Shock absorber |
| 22 | 100302032 | Šroub | Bolt |
| 23 | 100602017 | Šroub | Bolt |

| Position | Part number | Název | Name |
|---|---|---|---|
| 24-1 | 9720100241 | Silenblok s držákem | Shock absorber with bracket |
| 26 | 100545016 | Šroub | Bolt |
| 27 | 110103 | Matice | Nut |
| 28 | 972010028 | Tubus ohebný | Flexible hose |
| 29 | 972010029 | Tubus | Pipe |
| 30 | 972010030 | Tubus středový | Middle pipe |
| 31 | 972010031 | Tubus koncový | End pipe |
| 33 | 972010033 | Kryt zadní skříně ventilátoru | Front case cover |

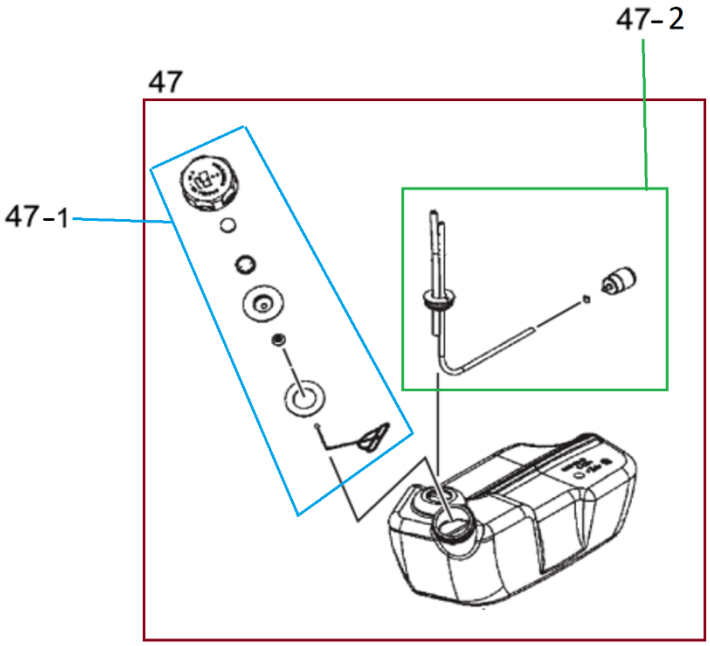


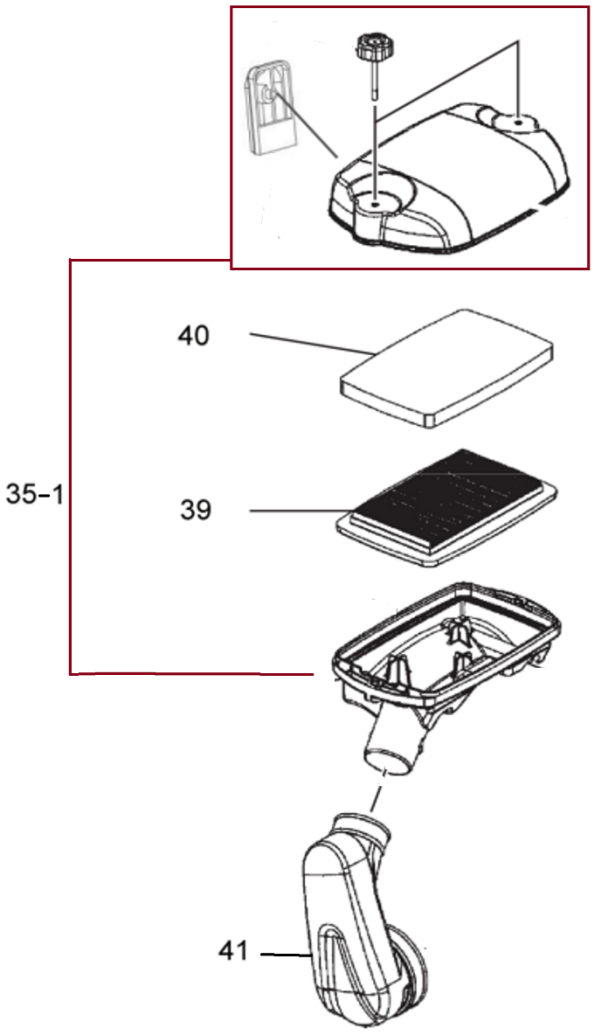


| Position | Part number | Název | Name |
|---|---|---|---|
| 35-1 | 9720100351 | Kryt vzduchového litru | Air filter cover |
| 39 | 972010039 | Vzduchový filtr | Air filter |
| 40 | 972010040 | Předfiltr | Air filter sponge |
| 41 | 972010041 | Příruba vzduchového filtru | Aif filter flange |
| 47 | 972010047 | Palivová nádrž kompletní | Fuel tank assembly |
| 47-1 | 9720100471 | Zátka kompletní | Cap assembly |
| 47-2 | 9720100472 | Průchodka hadiček, hadičky a filtr | Fuel tube grommet, fuel tubes and fuel filter |

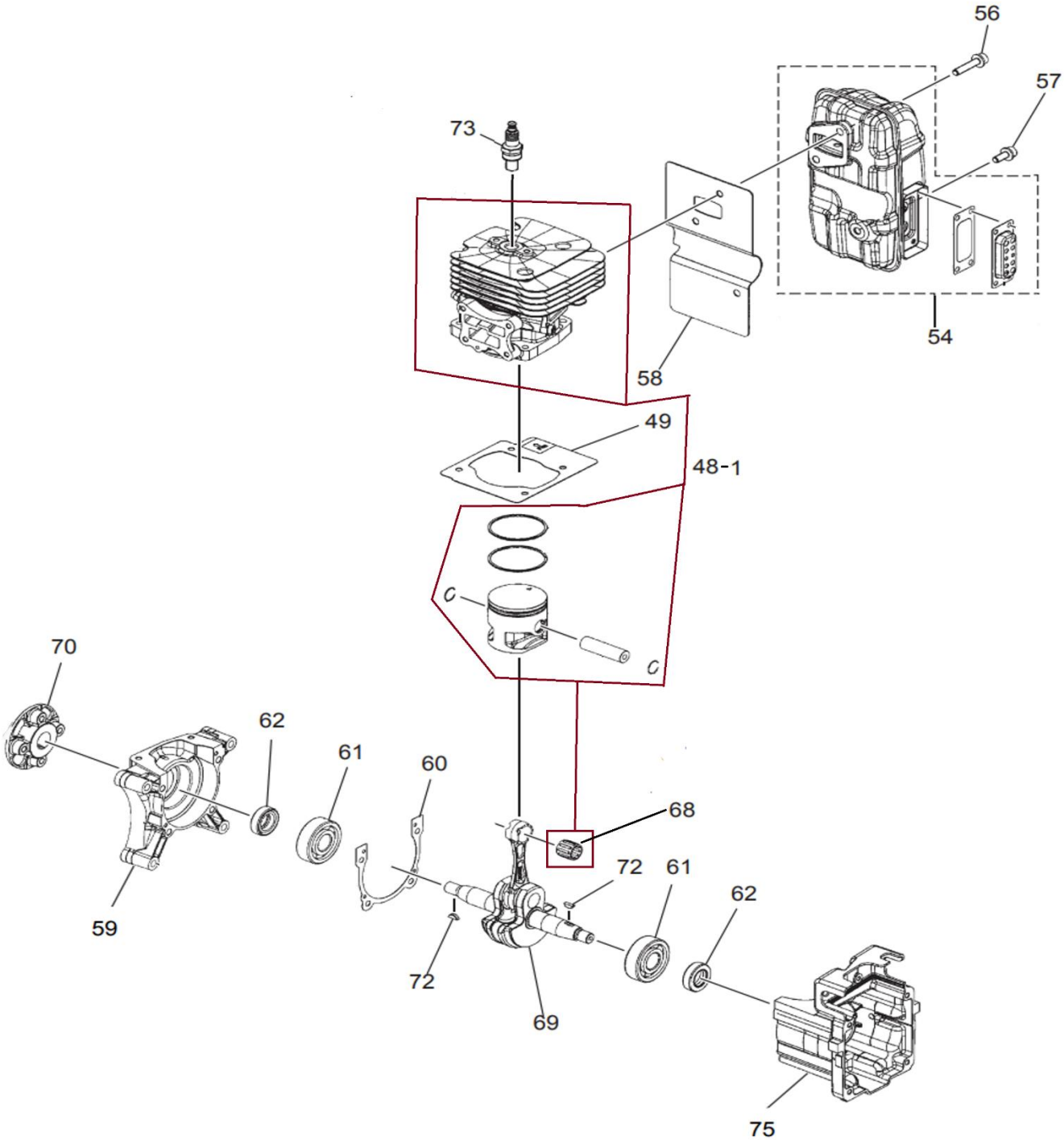


| Position | Part number | Název | Name |
|---|---|---|---|
| 48-1 | 9720100481 | Válec kompletní | Cylinder assembly |
| 49 | 972010049 | Těsnění válce | Cylinder gasket |
| 54 | 972010054 | Výfuk kompletní | Muffler assembly |
| 56 | 100203022 | Šroub | Bolt |
| 57 | 100203012 | Šroub | Bolt |
| 58 | 972010058 | Těsnění výfuku | Muffler gasket |
| 59 | Nedostupné | Kliková skříň zadní | Rear crankhraft |
| 60 | 972010060 | Těsnění klikové skříně | Rear crankhraft gasket |
| 61 | 143102 | Ložisko | Bearing |
| 62 | 972010062 | Gufero | Oil seal |
| 68 | 972010068 | Jehlové ložisko | Needle bearing |
| 69 | 972010069 | Kliková hřídel | Crankshaft |
| 70 | 972010070 | Spojka | Coupling |
| 72 | 127011010 | Woodruffovo pero | Woodruff key |
| 73 | 972010073 | Svíčka zapalování | Spark plug |
| 75 | Nedostupné | Kliková skříň přední | Fron crankhraft |

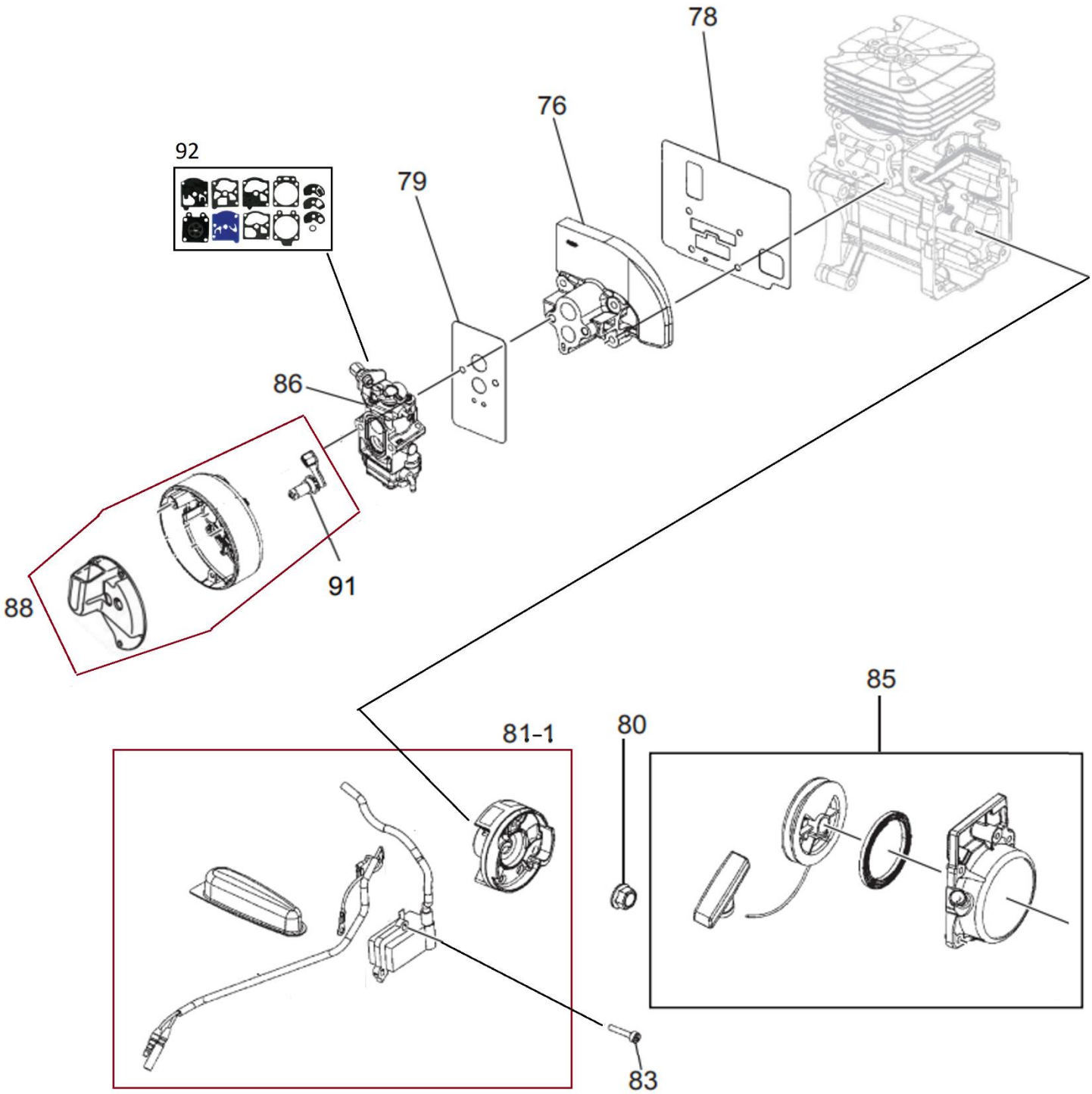


Ilustrativní foto. / Illustrative photo.

| Position | Part number | Název | Name |
|---|---|---|---|
| 76 | 972010076 | Příruba karburátoru | Carburetor flange |
| 78 | 972010078 | Těsnění příruby karburátoru | Carburetor flange gasket |
| 79 | 972010079 | Těsnění karburátoru | Carburetor gasket |
| 80 | 962130 | Matice | Nut |
| 81-1 | 9720100811 | Setrvačník a cívka zapalování set | Flywheel and ignition coil set |
| 83 | 100301017 | Šroub | Bolt |
| 85 | 972010085 | Startér mechanický kompletní | Starter assembly |
| 86 | 972010086 | Karburátor | Carburetor |
| 88 | 972010088 | Příruba sání | Flange intake |
| 91 | 972010091 | Páčka sytiče | Choker handle |
| 92 | 972010101 | Membránová sada karburátoru | Diaphragm and gasket kit |

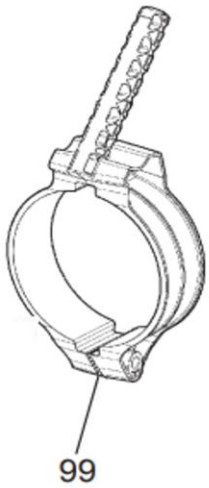


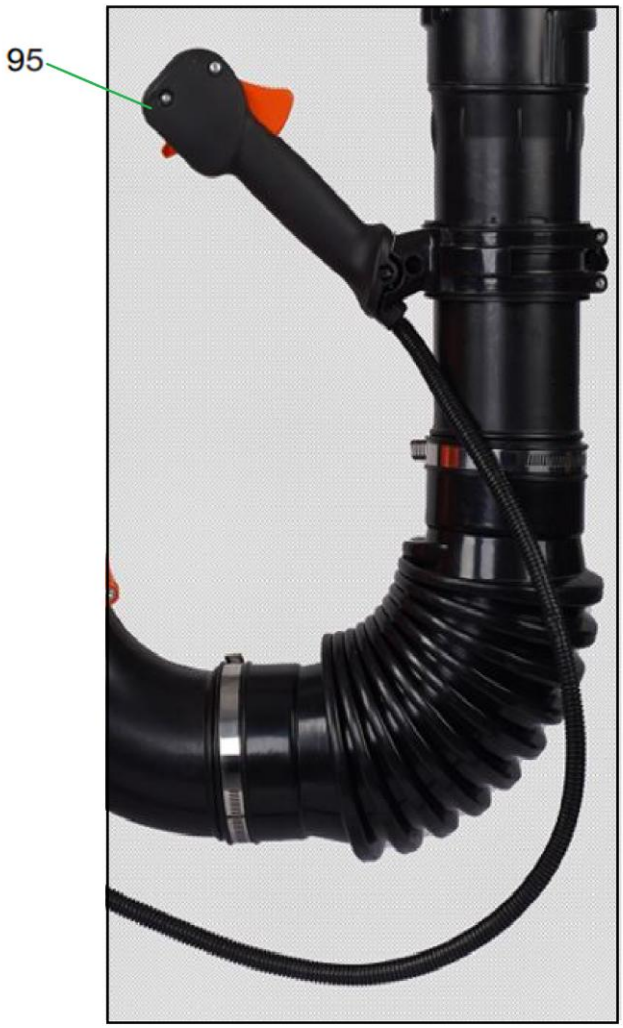


| Position | Part number | Název | Name |
|---|---|---|---|
| 95 | 972010095 | Ovládací madlo kompletní | Control handle assembly |
| 99 | 972010099 | Objímka ovládacího madla | Handle holder |