hecht 548 SW

made for garden

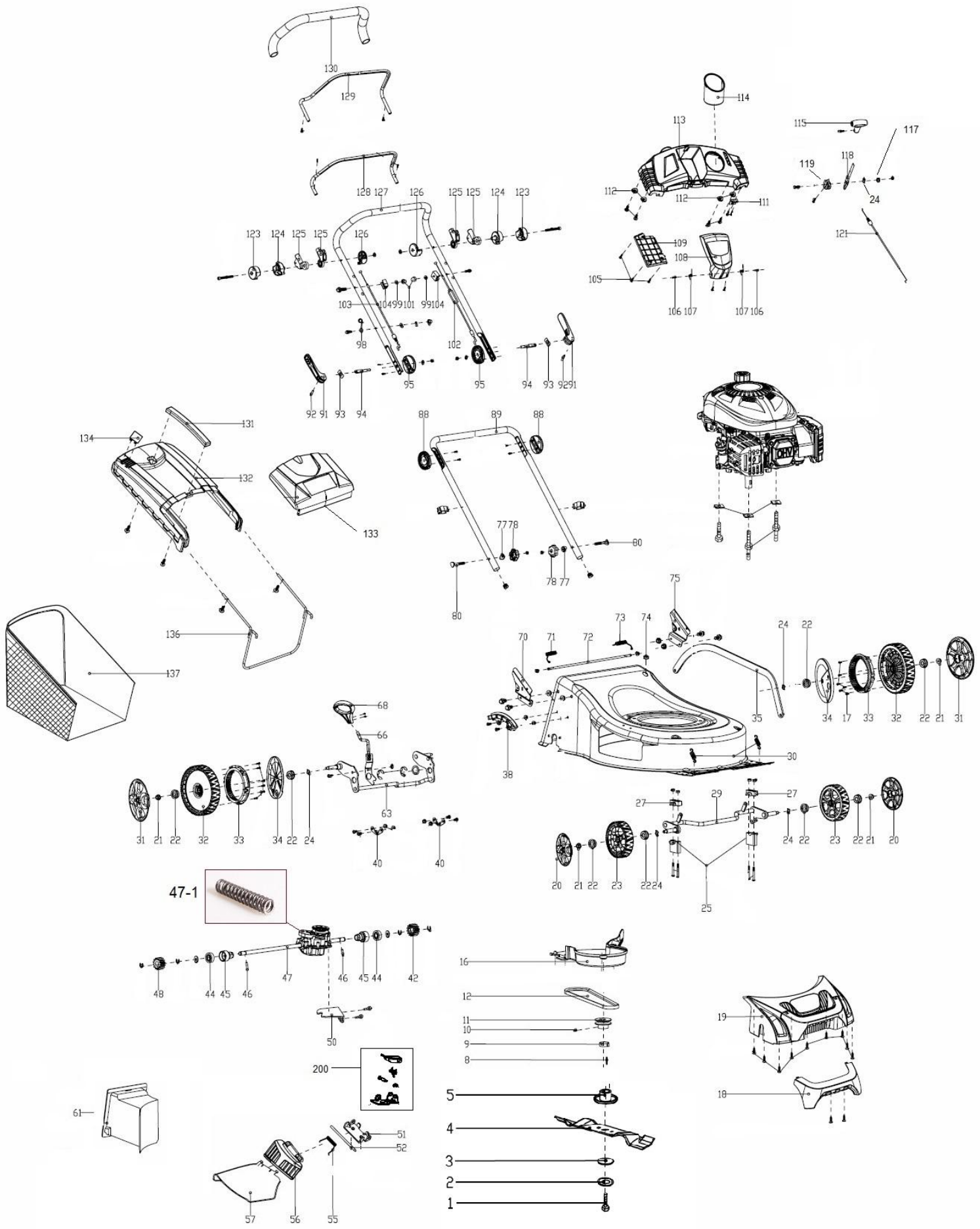

Position	Part number	Název	Name
1	26800606201	Šroub nože	Blade bolt
2	546020002	Podložka šroubu nože	Blade bolt washer
3	548310003	Podložka nože	Blade washer

HECHT 548 SW

made for garden

Position	Part number	Název	Name
4	548310004	Nůž	Blade
4-1	HECHT502046	Speciální nůž pro sekačky	Special knife for lawn mowers
5	548310005	Unašeč nože	Blade holder
8	548310008	Pero	Flat key
9	25231800101	Vymezovací pouzdro unašeč/řemenice	Blade holder bushing
10	26800300502	Šroubek řemenice (červík)	Bolt
11	548000011	Řemenice motoru	Engine sheave
12	546010166	Klínový řemen	V-Belt
16	25255800102	Kryt řemene pojezdu	Belt protecting cover
18	23600303301	Madlo předního panelu šasí	Front panel handle
19	25285100101	Přední panel šasí	Deck front panel
20	23600113301	Poklice kola	Front wheel cover
21	110205	Matice	Nut
22	26800401601	Ložisko kola	Bearing
23	25400204901	Kolo přední	Front wheel
24	26800706202	Vymezovací podložka	Wave washer
25	25237600101	Spodní pouzdro přední osy	Lower support of wheel axle
27	25237600203	Horní pouzdro přední osy	Upper support of wheel axle
29	26300137401	Přední osa kol	Front wheel axle
30	26801111201	Pružina přední osy	Spring of front wheel axle
31	23600113401	Poklice zadního kola	Wheel cover
32	25400205001	Kolo zadní s věncem	Rear wheel
33	25229500101	Ozubený věnec pojezdového kola	Wheel gear ring
34	25208700105	Vnitřní kryt zadního kola	Rear wheel inner cover
35	26300137701	Táhlo zdvihu	Height adjustment rod
38	23100106901	Hřeben zdvihu	Height adjustment board
40	26300124401	Pojistka zadní osy	Rear axle fixed ring
42	26900300103	Pastorek pojezdu levý	Left output gear
44	26800402302	Ložisko pojezdu	Bearing
45	26900203103	Domeček ložiska	Bearing sheath
46	26809000102	Čep pojezdu	Column pin
47	23050203202	Převodovka pojezdu	Gearbox assembly
47-1	23050203601-P	Pružina páky převodovky	Return spring
48	26900300203	Pravý pastorek pojezdu	Right output gear
50	26300257701	Držák převodovky pojezdu	Gearbox fixing plate
51	26300218303	Držák bočního výhozu	Side-discharge fixing board
52	26200101901	Osa bočního výhozu	Side-discharge fixing shaft
55	26801113003	Pružina bočního výhozu	Side cover board spring
56	25286500101	Klapka bočního výhozu	Side-discharge cover board
57	25306600101	Usměrňovač bočního výhozu	Side-discharge protecting cover
61	25232600101	Mulčovací záslepka	Mulching kit
63	26300137201	Zadní osa kol	Rear wheel axle
66	26300139602	Páka zdvihu	Height adjustment lever
68	25400105401	Madlo páky zdvihu	Height adjustment handle
70	23600118701	Držák spodního madla pravý	Lower handle right bracket
71	26801111301	Pružina víka koše pravá	Rear cover right spring
72	26300136601	Osa víka koše	Rear cover axle
73	26801111401	Pružina víka koše levá	Rear cover left spring
75	23600118601	Držák spodního madla levý	Lower handle left bracket
77	25100108501	Tvarová podložka madla	Plastic wave washer
78	25236500102	Křídlová matice madla	Lower handle knob nut
80	26800600401	Šroub madla	Flat head bolt
89	26300138504	Spodní madlo	Lower handle
91	25236400101	Páka rychloupínání madla	Locking handle
92	26809004801	Čep páky rychloupínání	Column pin
93	26300111901	Přítlačná podložka	Pressing plate
94	26300130101	Šroub páky rychloupínání	Locking handle bolt

HECHT 548 SW

made for garden

Position	Part number	Název	Name
88	25205500104	Aretace madla vnitřní	Inner adjustment gear
95	25205400104	Aretace madla vnější	Outer adjustment gear
Nahrazeno 25261000101 a 25261000203 Vnější kroužek aretace madla a Vnitřní kroužek aretace madla. / Replaced by 25261000101 and 25261000203 Inner adjustment gear and Outer adjustment gear.			
98	26300168401	Držák madla startéru	Cable hook
102	29100126301	Bowden pojezdu	Driving cable
103	29100133301	Bowden brzdy motoru	Flameout cable
104	25233600102	Držák bowdenu	Cord fixing board
106	26809009001	Čep	Fixed pin
107	26801123701	Pružina	Panel cover spring
108	25315000101	Víko panelu	Panel cover
109	25322800101	Kryt panelu spodní	Cover plate
111	26300139501	Úchyt bowdenu	Cable fixing plate
112	25239100101	Tvarová podložka	Wave washer
113	25314900201	Panel	Handle panel
114	25315100101	Držák na pití	Drink holder
115	25239200101	Madlo páky	Adjustment handle
117	120303	Podložka	Washer
118	26300139301	Páka sytiče	Choke pulling pole
119	25238700101	Kulisa páky	Lever seat
121	29100112501	Bowden sytiče	Choke cord
123	25239300102	Vnější kryt držáku páky	Outside positioned support
124	25239300202	Kryt držáku páky vnitřní	Inside positioned support
125	25287600102	Držák páky pojezdu	Pulling pole holder
126	25239300302	Vnitřní krytka	Inner cover board
127	23600191001	Horní madlo	Upper handle
128	23600153101	Páka brzdy motoru	Flameout pole
129	26300139003	Páka pojezdu	Driving pole
130	25600101903	Návlek madla	Handle sheath
131	25275500501	Madlo koše	Handle of grass catcher
132	25275300101	Horní kryt koše	Grass catcher cover
133	23000450701	Víko koše	Rear flap board
134	25275600901	Ukazatel plnosti koše	Grass level indicator
136	26300312901	Rám koše	Grass catcher bracket
137	25100137854	Potah koše	Grass catcher bag
200	548000200	Pojistka bočního výhozu	Side discharge lock

hecht® 548 SW

made for garden

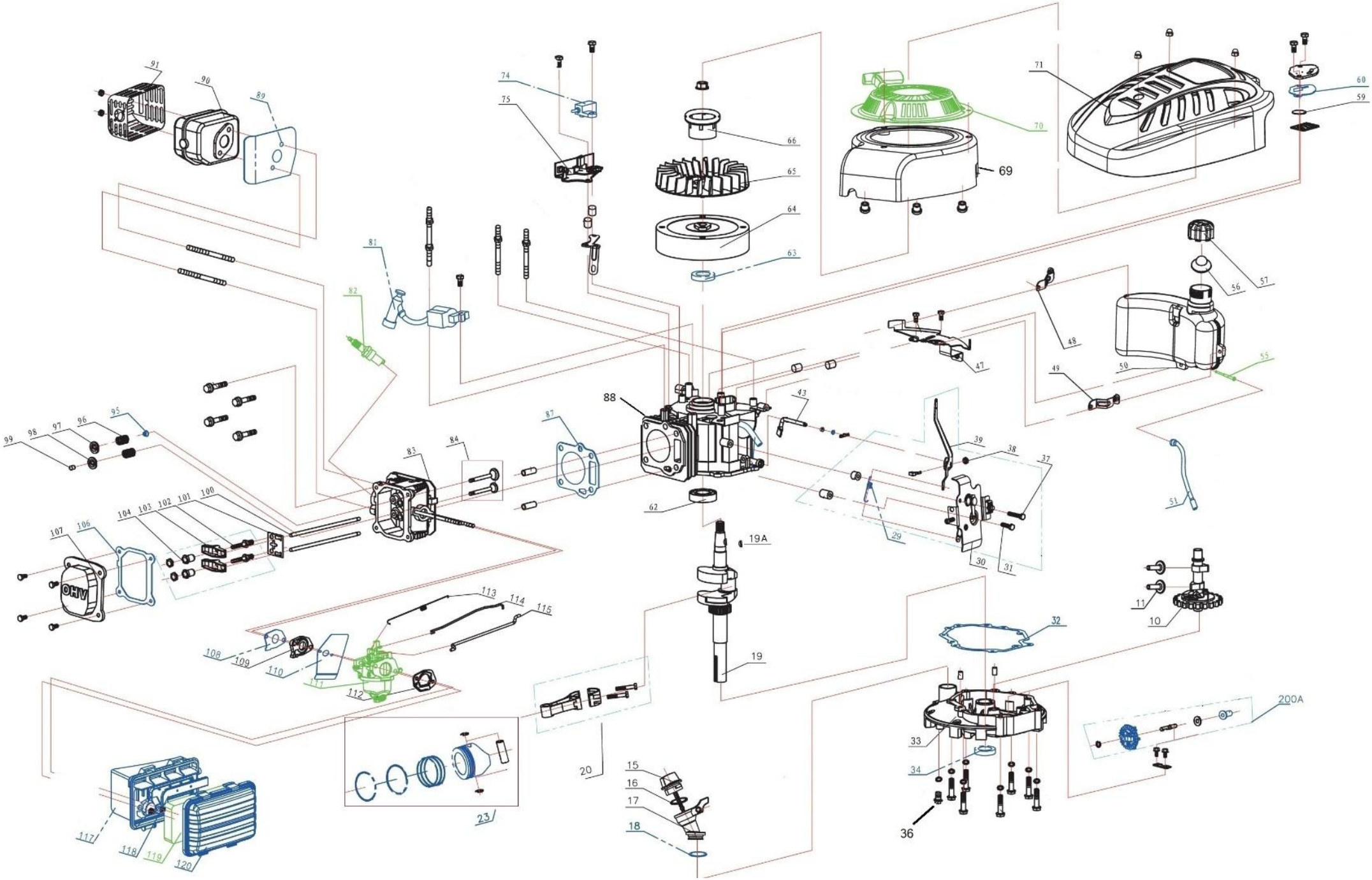

HECHT® 548 SW

made for garden

Position	Part number	Název	Name
3	Nedostupné	Přítlačná podložka	Dualhole press plate
5	Nedostupné	Palec regulátoru	Governor slide sheath
10	23055000401	Vačková hřídel	Camshaft
11	26900102301	Zdvihátko	Tappet
15	25100121002	Olejová měrka	Oil dipstick
16	25100123302	O kroužek	O-ring
17	25100121102	Nalévací hrdlo oleje	Oil adding pipe
18	25100123202	O kroužek	Oil sealing ring
19	23053000601	Kliková hřídel	Crank shaft
19A	Q08.04-13	Woodruffovo pero	Woodruff key
20	23054000301	Ojnice	Connecting rod
23	566501090	Píst kompletní	Piston assembly
27	26900103201	Pouzdro	Sheath 1
28	Nedostupné	Pouzdro	Sheath 2
29	26801102601	Pružina regulace	Speed adjustment spring
30	Nedostupné	Deska regulace otáček	Speed adjustment board
31	100203032	Šroub	Flange bolt
32	566601098	Těsnění klikové skříně	Crankcase gasket
33	26400101803	Spodní víko motoru	Crankcase cover
34	553SX1059	Gufero	Oil seal
35	26300205701	Podložka	Washer
36	26300205601	Vypouštěcí šroub	Oil discharge bolt
39	Nedostupné	Páka regulace otáček	Speed adjustment arm
40	380250002-0001	Šroub	Quadrate head bolt
41	Nedostupné	Závlačka	Cotter pin
42	25100123501	Gufero	Oil seal
43	Nedostupné	Ovládací táhlo regulátoru	Governor control rod
44	25100135001	Hadička odvzdušnění	Vent tube
47	26300215501	Držák palivové nádrže	Fuel tank bracket
48	26300215301	Držák nádrže pravý	Fuel tank right bracket
49	26300215401	Držák nádrže levý	Fuel tank left bracket
50	25800100404	Palivová nádrž	Fuel tank
51	25100134803	Palivová hadička	Fuel pipe
52	Nedostupné	Svorka palivové hadičky	Fuel pipe clip B
53	26300206401	Záchyt palivové hadičky	Fuel tube clip
54	26900102601	Svorka palivové hadičky	Fuel pipe clip A
55	25100131401	Palivový filtr	Fuel filter
56	25100124501	Těsnění palivové zátky	Fuel cap gasket
57	FQ08.13-03	Palivová zátka	Fuel tank cap
58	26900102001	Drátěný filtr	Filter net
59	25100112601	Membrána odvzdušnění	Breathing valve washer
60	25100123901	Těsnění odvzdušnění	Breathing sealing washer
61	Nedostupné	Kryt odvzdušnění	Breathing cover
62	142105	Ložisko	Bearing
63	551002290	Gufero	Oil seal
64	23061000301	Setrvačník	Flywheel
65	25100121901	Ventilátor	Fan
66	Q08.12-23A	Miska startéru	Starter idle pulley
67	746001066	Matice	Nut
68	26900103601	Vymezovací pouzdro	Fan cover bush
69	Nedostupné	Kryt ventilátoru	Fan cover
70	23052002801	Startér mechanický kompletní	Starter assembly
71	23100101501	Kryt motoru	Engine cover
74	23058000202	Spínač brzdy	Engine STOP switch
75	23058000602	Brzda motoru	Brake board
76	Nedostupné	Vymezovací pouzdro	Bushing
77	Nedostupné	Držák hadičky	Fuel tube bracket
78	26800609302	Svorník	Stud bolt B

HECHT 548 SW

made for garden

Position	Part number	Název	Name
79	26800609202	Svorník	Stud bolt A
81	23062000201	Cívka zapalování	Ignition
82	A969P	Svíčka zapalování	Spark plug
83	548311099	Hlava válce	Cylinder head
84	548311100	Ventily set	Valve set
87	543011023	Těsnění hlavy válce	Cylinder head gasket
88	Pouze celý motor	Kliková skříň	Crankcase
89	25600100101	Těsnění výfuku	Muffler gasket
90	746001074	Výfuk	Muffler assembly
91	23060000801	Mřížka výfuku	Muffler cover
92	110203	Matice	Nut
95	26300207401	Těsnění ventilu	Valve oil seal
96	26801103101	Pružina ventilu	Valve spring
97	26900102401	Sedlo sacího ventilu	Intake valve spring seat
98	26900102501	Sedlo výfukového ventilu	Exhaust valve spring seat
99	26400100801	Koncovka ventilu	Valve rotator
100	23055000501	Zdvihací tyčka ventilu	Valve Push rod
101	26300206302	Vodicí deska	Push rod guide board
102	26800605401	Seřizovací šroub ventilu	Valva adjustment bolt
103	26300206201	Vahadlo ventilu	Valve rocker
104	26800502501	Matice vahadla	Valve adjustment nut
105	26800502601	Zajišťovací matice	Closing nut
106	810130356	Těsnění ventilového víka	Cylinder head cover gasket
107	26300207001	Ventilové víko	Cylinder head cover
108	25100122901	Těsnění příruby karburátoru	Intake flange gasket
109	Q08.08-40	Příruba karburátoru	Carburetor intake flange
110	25100124201	Těsnění karburátoru	Carburetor gasket
111	23056002901	Karburátor	Carburetor
112	25600100301	Těsnění vzduchového filtru	Air filter gasket
113	26801102901	Pružina akcelerátoru	Spring
114	26900102801	Táhlo regulace plynu	Valve rod
115	26900108701	Táhlo regulace otáček	Governor rod
117	25228700101	Příruba vzduchového filtru	Air filter base
118	25228800101	Vnitřní kryt filtru	Inner cover for filter
119	25100134901	Vzduchový filtr	Air filter sponge
120	25228600101	Kryt vzduchového filtru	Air filter cover
200A	23057000401	Regulátor otáček	Speed adjustment