HECHT® 3810

made for garden

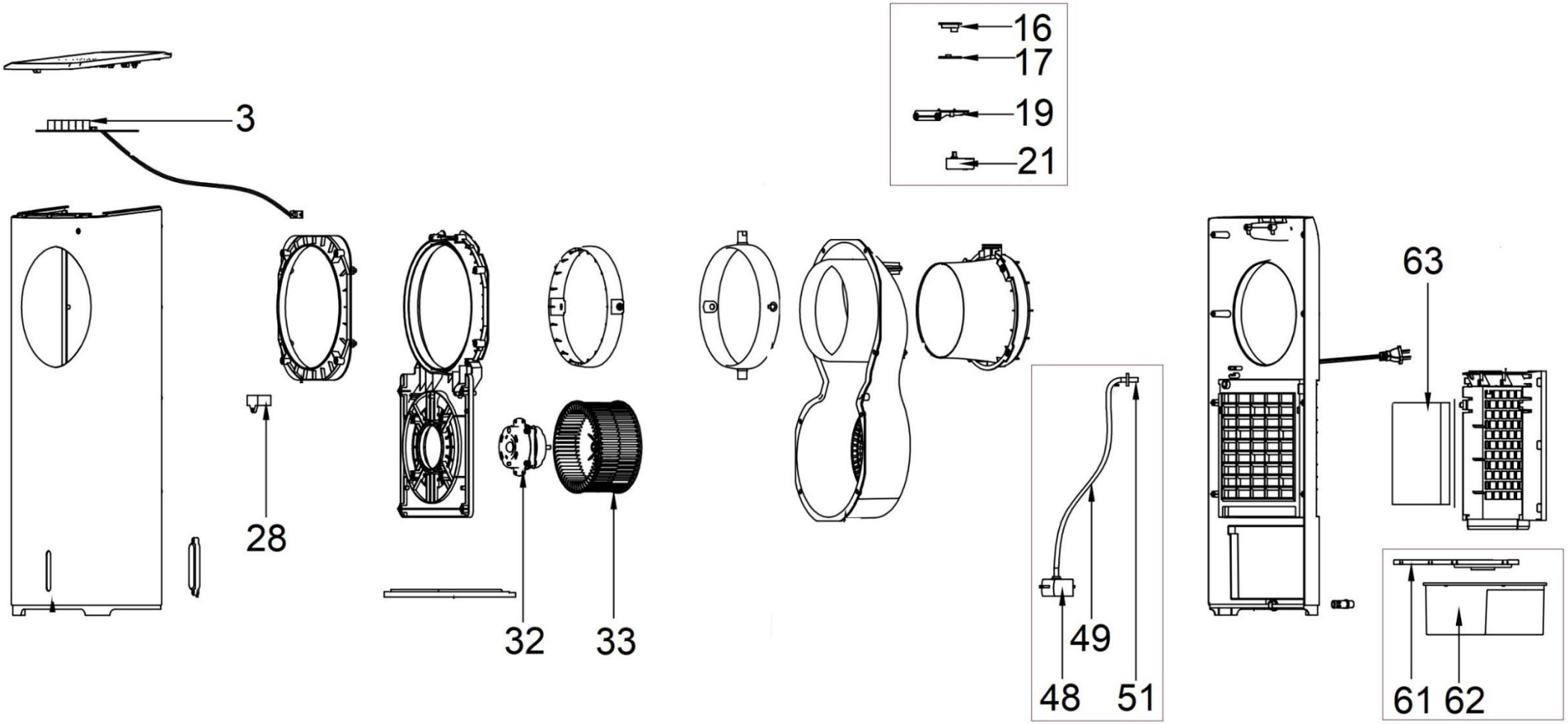

Position	Part number	Název	Name
Na tento stroj lze objednat již pouze níže vedené díly. / Only below listed spare parts can be ordered.			
3	381000003	Elektronika	PCB
16,17,19,21	381000021	Servo pohon	Synchronous motor
28	381000028	Kondenzátor	Capacitor
32	381000032	Motor	Motor
33	381000033	Ventilátor	Fan
62	381000062	Filtr	Filter
70	381000070	Dálkové ovládání	Remote control