HECHT® made for garden

BLUESEA 80

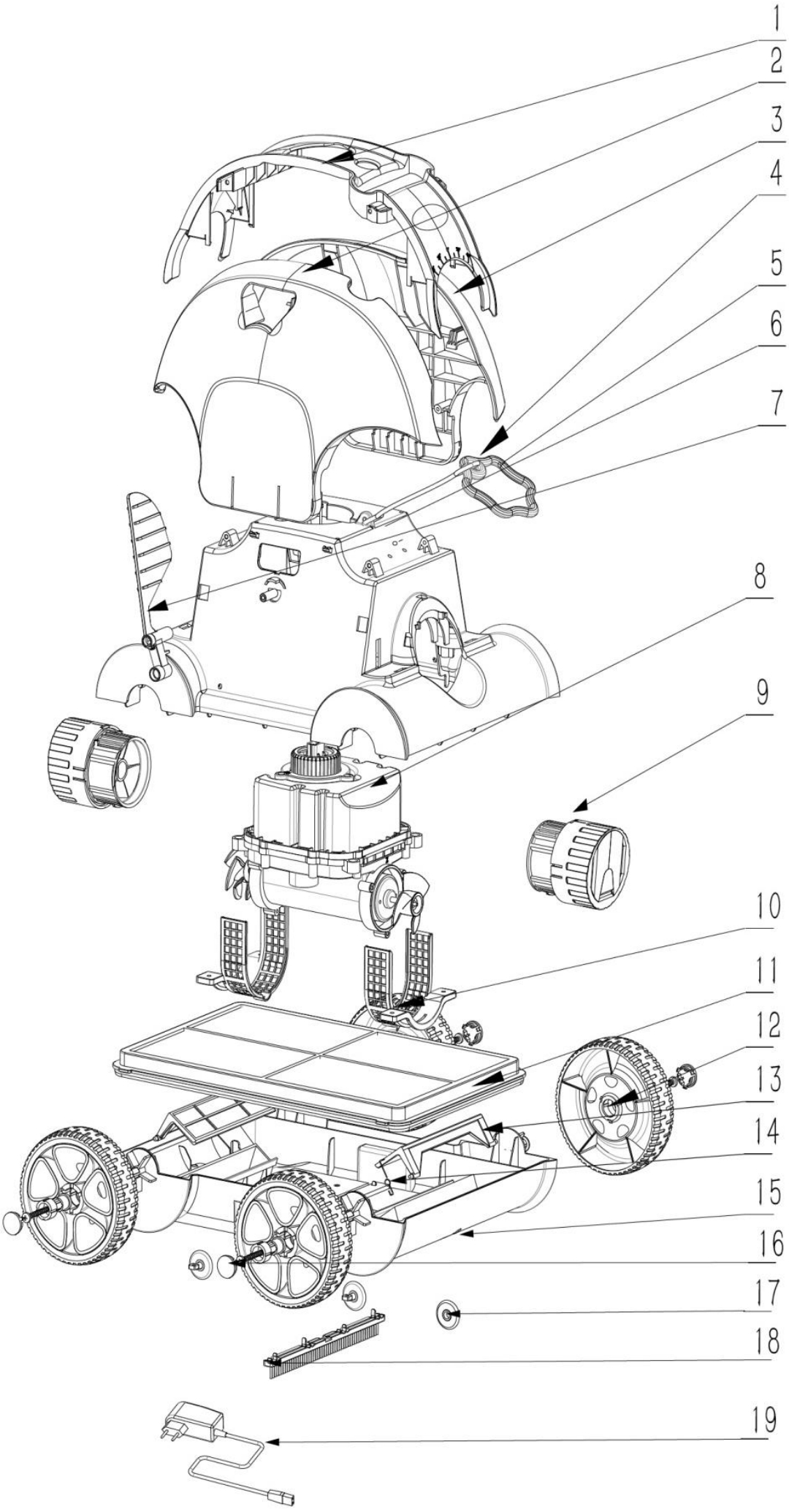

HECHT® made for garden

BLUESEA 80

Position	Part number	Název	Name
1	708030001	Horní kryt	Upper cover
2	708030002	Levý boční kryt	Left side cover
3	708030003	Pravý boční kryt	Right side cover
4	708030004	Provázek	Nylon tow rope
5	708030005	Plovoucí rukojeť	Floating handle
6	708030006	Tělo vysavače	Main body
7	708030007	Otočná deska	Swing plate
8	708030008	Motor	Motor
9	708030009	Tryska	Nozzle
10	708030010	Ochranná síťka	Protection mesh
11	708030011	Filtr	Filter
12	708030012	Kolo	Wheel
13	708030013	Deska	Board
14	708030014	Pružina	Spring
15	708030015	Sběrný koš	Chassis
16	708030016	Krytka kola	Wheel cover
17	708030017	Kolečko podvozku	Chassis wheel
18	708030018	Kartáč	Brush
19	708030019	Nabíječka	Charger